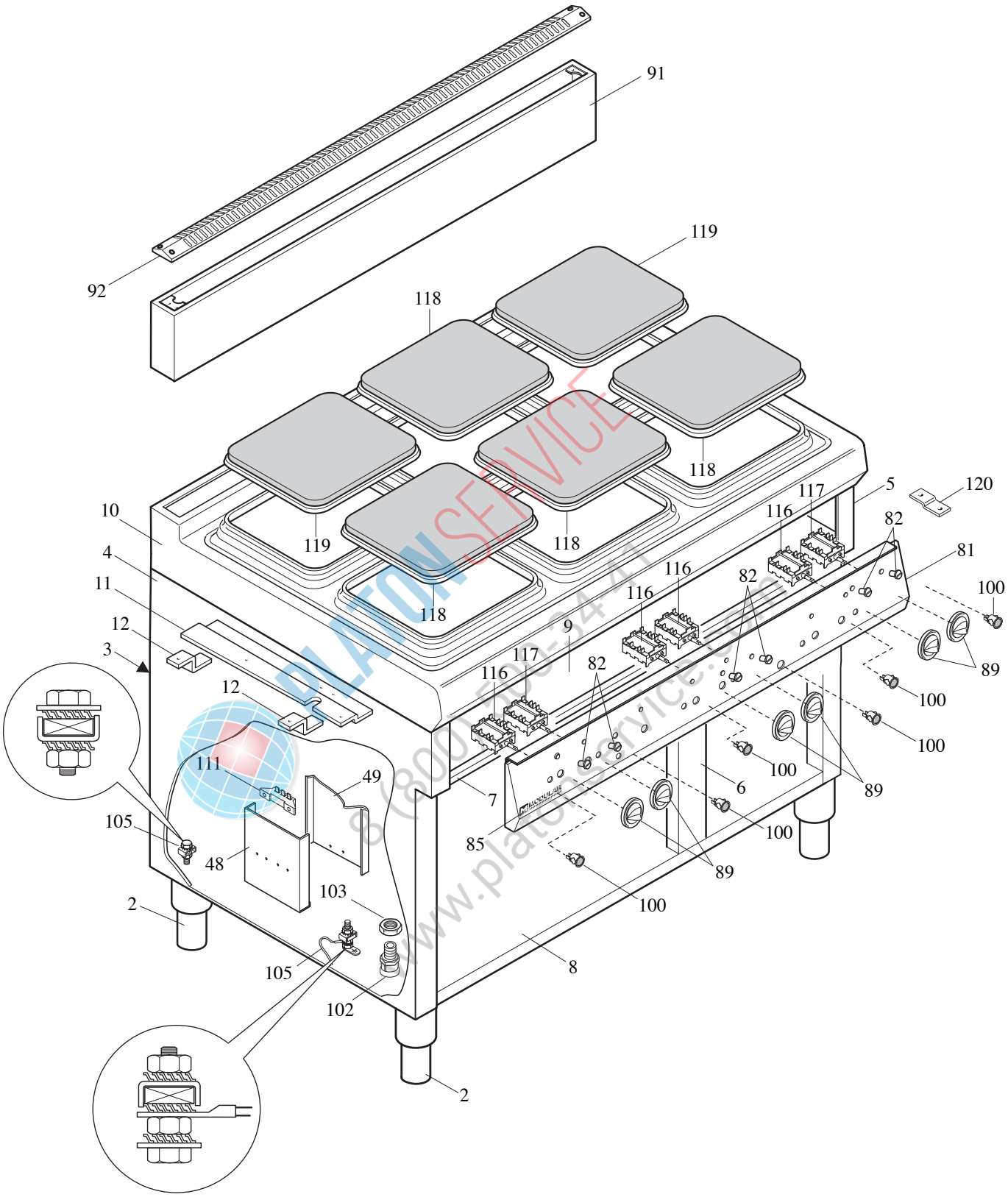

PLATON SERVICE
8 (800) 505-94-41
www.platonservice.ru

MODULAR
LISTA RICAMBI
cod. 253.626.01

PIANO COTTURA ELETTRICO ED. 01-07

MOD. 90/120 PCE

POS.	CODICE	RIF. MODIFICHE	DENOMINAZIONE	PREZZO
2	912.033.00		Piede 2" vite M10	
3	921.087.00		Schiena mobile 90/120	
4	921.085.13		Fianco sx mobile 90	
5	921.084.13		Fianco dx mobile 90	
6	921.174.00		Parete divisoria per vano 90/120	
7	921.175.00		Traversa sup. mobile 90/120	
8	922.170.00		Fondo mobile 90/120	
9	922.171.00		Fondo top vano 90/120	
10	911.964.00	sost.il911.060.00 dal 01/07/07	Assieme piano 90/120 CFE	
11	622.430.00		Protezione laterale fondo top 90	
12	922.206.00		Squadretta fiss. protezione laterale	
48	623.302.00		Supporto morsettiera "A"	
49	922.287.00		Protezione frontale morsettiera	
81	921.675.00	sost.il921.176.00 dal 01/07/07	Cruscotto 90/120 PCE	
82	682.003.00		Placchetta per indice	
85	250.389.00		Marchio "Modular"	
89	912.051.00	sost.il912.011.00 dal 01/07/07	Ass. manopola elettrica 7 pos. De 82	
91	911.025.00		Ass. alzatina post. 90/120	
92	9211092.00	sost.il911.019.00 dal 01/07/07	Griglia alzatina	
100	663.043.00		Segnalatore verde	
102	663.028.00		Pressacavo V-TEC21 2022664	
103	663.021.00		Controdado PG21	
105	611.320.00		Montaggio viti di terra Gen/Equip.	
111	963.007.00		Morsettiera FV 122 -V/V	
116	661.002.00		Commutatore 7 pos. 4927215.746	
117	961.000.00		Commutatore 7 pos. 43.27232.000	
118	965.003.00		Piastra el. quadr.300-3000W 220/230V-EGO	
119	965.004.00		Piastra el. quadr.300-4000W 220/230V-EGO	
120	623.002.15		Squadretta fissaggio cruscotto	

PLATONSERVICE
8 (800) 500-32-41
www.platonservice.com